ZANUSSI PROFESSIONAL

Movimentazione Stoviglie Piano prelavaggio intermedio con vasca

ARTICOLO N°

MODELLO N°

NOME

SIS #

AIA #

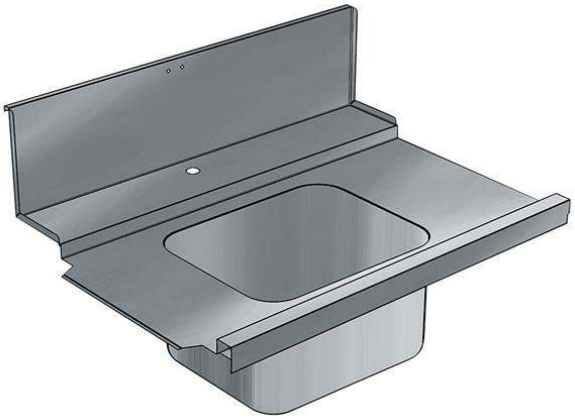

865318 (BHHPIB10L) Top prelavaggio intermedio con vasca, carico sinistra vs destra, 1000 mm

Descrizione

Articolo N°

Per lavastoviglie a capottina. Costruito in acciaio inox 304 AISI. Altezza paraspruzzi 250 mm. Dimensione vasca 500x400x300h mm con tubo troppo pieno e foro di scarico. Direzione cestello: da sinistra a destra.

Caratteristiche e benefici

- Progettato per cesti lavastoviglie da 500x500 mm.
- Progettati per connessione diretta alla lavastoviglie (a destra, a sinistra)

Costruzione

- Piani completamente piegati con profilo anti-gocciolamento per una pulizia facile e sicura.
- Tutte le superfici lisce con finitura lucida.
- Interamente in acciaio inox AISI 304.
- Alzatina inclusa.
- [NOT TRANSLATED]

Accessori opzionali

- NOT TRANSLATED -	PNC 855381	❑
Rubinetto con doccia di prelavaggio monoforo (da montare sul piano)	PNC 855385	❑
RUBINETTO CON LEVA A GOMITO DOCCIA+SNODO	PNC 855386	❑
- NOT TRANSLATED -	PNC 855389	❑
Kit per fissaggio a pavimento di 2 gambe quadre composto da 2 piedini con flange e tasselli.	PNC 865386	❑
Sifone singolo in plastica da 2" per lavatoi	PNC 895313	❑

Approvazione:

Movimentazione Stoviglie
Piano prelavaggio intermedio con vasca

Fronte

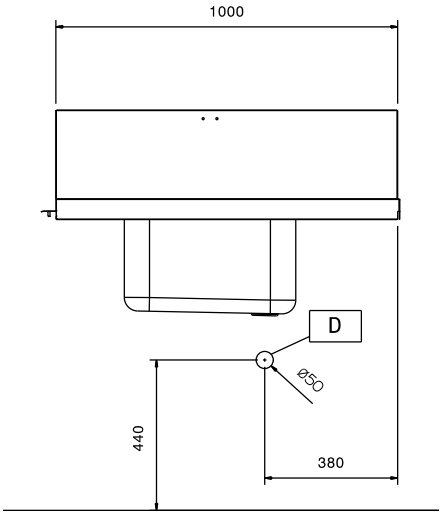

Lato

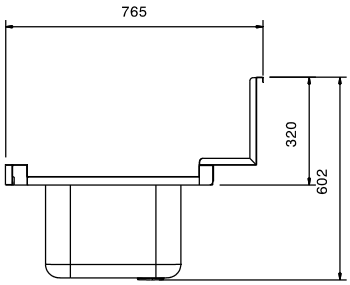

Alto

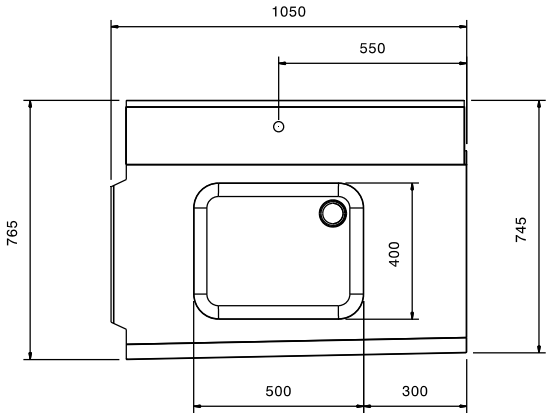

Informazioni chiave

Dimensioni esterne, larghezza:	
865318 (BHHPIB10L)	1050 mm
Dimensioni esterne, profondità:	765 mm
Dimensioni esterne, altezza:	600 mm
Peso netto:	8 kg
Dimensioni vasca	500x400x300h

Direzione caricamento: da sinistra a destra

L'azienda si riserva il diritto di apportare modifiche ai prodotti senza preavviso

2026.11.21